Auszugsführung

- **Vollauszug KA 3320 für Seitenmontage**
- **Belastbarkeit 136 kg**

- Vollauszug mit Einschub- und Auszuganschlägen
- Führungsschiene und Kugelkäfig bilden eine komplette, nicht trennbare Einheit
- Leichter Lauf und hohe Seitenstabilität durch exakte Führung
- Für Bodenvarianten genutet, gefälzt oder aufgesetzt
- Belastbarkeit nach EN 15338, Level 3
- Stahl verzinkt

Kugelauszug KA 3320, 19 mm Einbaubreite

Nennlänge / Schubkastenlänge NL mm	Mindestkorpustiefe KT mm	Lochabstand b1 mm	Lochabstand C mm	**Bestell-Nr.**	VE
310	312	127	217,5	**0 073 287**	1 GN
360	362	178	268,5	**0 073 288**	1 GN
410	412	228,5	319,5	**0 073 289**	1 GN
460	462	279,5	370	**0 073 290**	1 GN
510	512	330	421	**0 073 291**	1 GN
560	562	381	471,5	**0 073 292**	1 GN
610	612	432	522,5	**0 073 293**	1 GN
660	662	482,5	573,5	**0 073 294**	1 GN
710	715	533,5	624	**0 073 295**	1 GN
760	762	5840	675	**0 073 296**	1 GN
810	812	635	725	**0 041 367**	1 GN
860	862	686	776	**0 041 368**	1 GN
910	912	736	827	**0 041 369**	1 GN

Planungsmaße

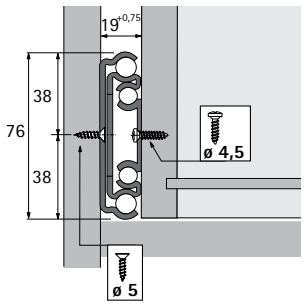

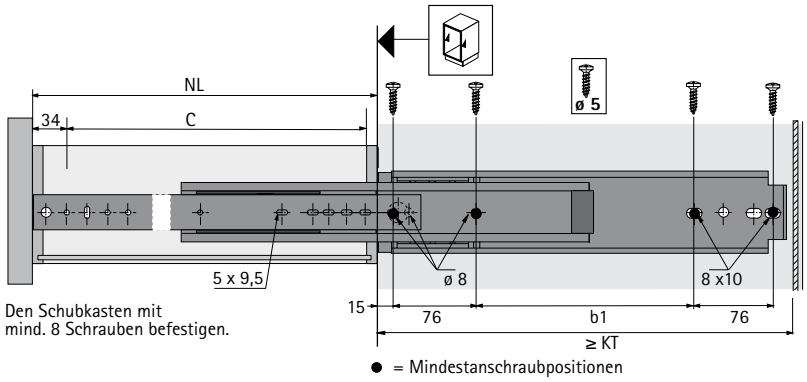

Den Schubkasten mit mind. 8 Schrauben befestigen.

Hinweise

Technische Informationen, siehe Seite 1522
Zubehör, siehe Seiten 1533 - 1537