Montageanleitung Multi-Funktionssäule / Assembly Multi-functional column / Montage Colonnette multi-fonctions / Montaggio Colonna multifunzionale Instrucciones de montaje Columna multifunción / Montaż Słupy multi-funkcyjne / Montážní návod

Hettich INTERNATIONAL www.hettich.com

D Achsrohr ø 50 mm
GB 50 mm dia. centre column
F Tube axial ø 50 mm

I Tubo verticale ø 50 mm
E Eje de tubo ø 50 mm
PL Rura osiowa ø 50 mm
CZ Osová trubka ø 50 mm

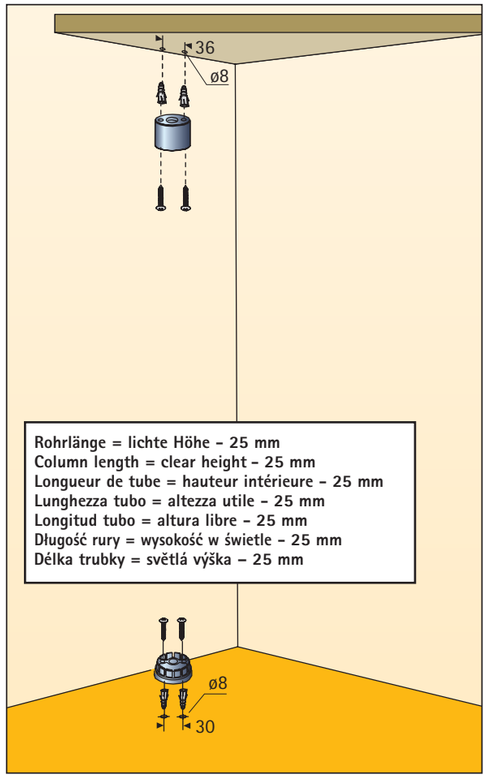

Rohrlänge = lichte Höhe - 25 mm
Column length = clear height - 25 mm
Longueur de tube = hauteur intérieure - 25 mm
Lunghezza tubo = altezza utile - 25 mm
Longitud tubo = altura libre - 25 mm
Długość rury = wysokość w świetle - 25 mm
Délka trubky = světlá výška – 25 mm

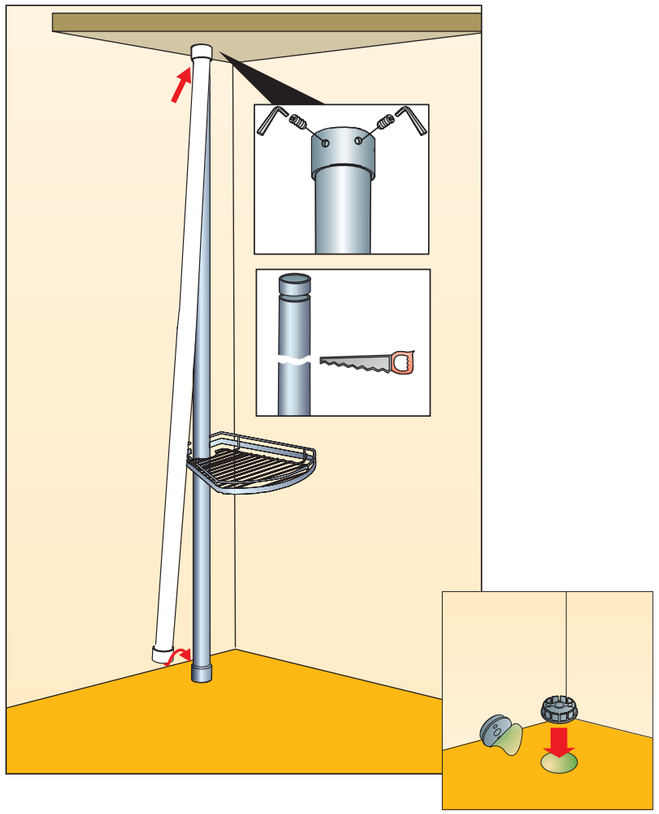

D **Hinweis:** Alle Funktions- und Halteelemente vor Rohrbefestigung aufschieben!

GB **Notice:** all function and holding parts are to be inserted before assembling!

F **Notice:** Tous les éléments de soutien/fonction sont à installer avant de fixer le tube axial.

I **Nota:** prima di fissare il tubo, infilare tutti gli elementi funzionali e di fissaggio.

E **Nota:** colocar todos los elementos funcionales y de sujeción antes de la fijación del tubo.

PL **Wskazówka:** Wszystkie elementy użytkowe i montażowe nasunąć na rury przed ich zamocowaniem

CZ **Upozornění:** Všechny funkční a upevňovací prvky nasunout na trubku před upevněním trubky!

D Die **geprüfte Verklebetechnik** ermöglicht, beispielsweise bei Fußbodenheizung, Fliesen oder Parkett eine sichere Bodenanbindung **ohne Schrauben und Bohren.**

GB The **tested adhesive fixing system** for example provides a secure connection to floors in rooms with underfloor heating as well as to tiled or parquet floors **without the need for screws and drilling holes.**

F La **technique de fixation par colle, éprouvée,** permet par exemple pour les chauffages par le sol une fixation sur les carrelages ou le parquet **sans avoir à visser ou à percer.**

I Il **comprovato sistema di incollaggio** consente una perfetta adesione **senza necessità di utilizzare viti o eseguire forature,** utile soprattutto in caso di riscaldamento a pavimento o rivestimenti in ceramica o parquet.

E La **experimentada técnica de pegado** permite una unión segura al suelo **sin taladrar ni atornillar,** por ejemplo con calefacción de suelo, terrazo o parquet.

PL **Sprawdzona technika klejenia** umożliwia pewne połączenie z podłogą na przykład przy ogrzewaniu podłogowym, do płytek lub parkietu **bez wiercenia i wkrętów.**

CZ **Ověřená technika lepení umožňuje bezpečnou montáž sloupu např. na podlahu s** instalovaným podlahovým topením, na dlaždice nebo parkety bez šroubování a vrtání.

D Achsrohr ø 50 mm
für Leuchtensatz
GB 50 mm dia. centre column
for lighting kit
F Tube axial ø 50 mm
avec jeu d'éclairage
I Tubo verticale ø 50 mm
per kit di illuminazione
E Eje de tubo ø 50 mm
para juego de lámparas
PL Rura osiowa ø 50 mm
do zestawu oświetleniowego
CZ Osová trubka ø 50 mm
pro sadu svítidel

Rohrlänge = lichte Höhe - 45 mm
Column length = clear height - 45 mm
Longueur de tube = hauteur intérieure - 45 mm
Lunghezza tubo = altezza utile - 45 mm
Longitud tubo = altura libre - 45 mm
Długość rury = wysokość w świetle - 45 mm
Délka trubky = světlá výška – 45 mm

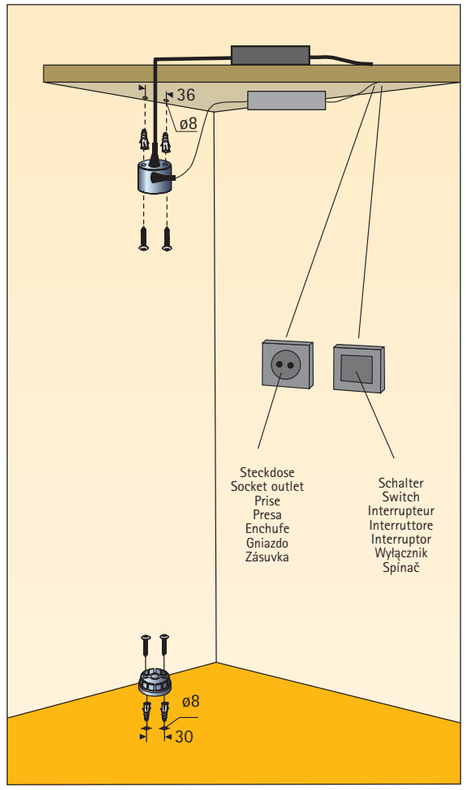

D **Primäranschluß, Steckdose oder Lichtschalter müssen bauseitig geplant werden!**

GB **Primary connection, socket outlet or light switch must be provided by the customer.**

F **Le branchement primaire, la prise ou l'interrupteur doivent être prévus au niveau construction!**

I **Il collegamento primario, la presa e l'interruttore vanno adeguatamente predisposti!**

E **¡Conexión primaria: por parte del cliente debe preverse un enchufe o un interruptor de luz!**

PL **Pierwotne połączenie, gniazdo i wyłącznik muszą być zaplanowane podczas wykonywania prac budowlanych!**

CZ **Primární vedení, zásuvka nebo spínač musí provedeny před instalací trubky!**

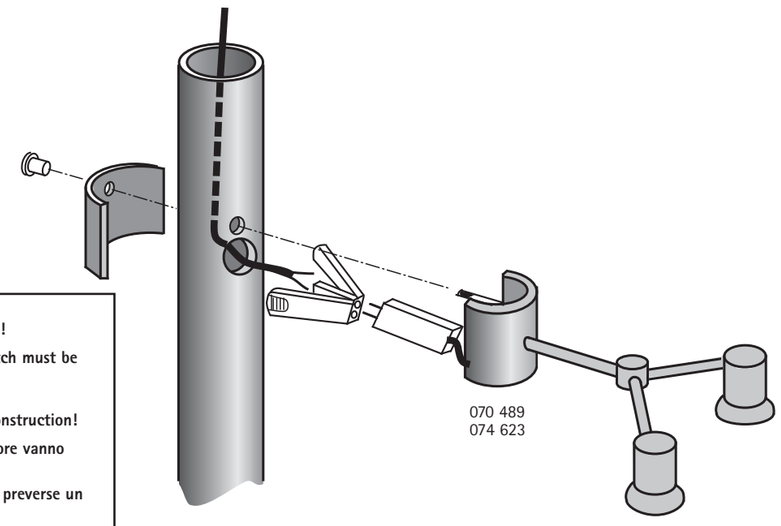

050 258-10/02

Befestigung / Fastening / Fixation / Fissaggio / Sujeción / Mocowanie / Upevnění

(D) **Träger und Halter** werden mit Inbusschrauben an der Funktionssäule befestigt.

(GB) **Supports and holders** are fixed to the functional column with hexagon socket screws.

(F) **Support et appui** sont fixés sur la colonnettes avec des vis six pans creux.

(I) **Supporti e sostegni** vengono fissati alla colonna multifunzionale mediante brugole.

(E) **Apoyo y soporte** se fijan con tornillos allen a la columna funcional.

(PL) **Podpora i uchwyt** Mocowane poprzez śruby inbusowe do słupa.

(CZ) **Nosník a držák** se na sloupu upevňují pomocí šroubů s vnitřním šestihranem

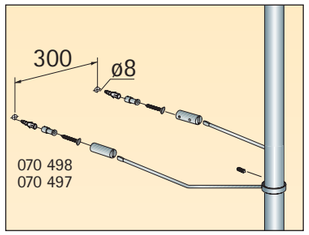

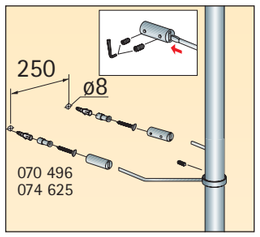

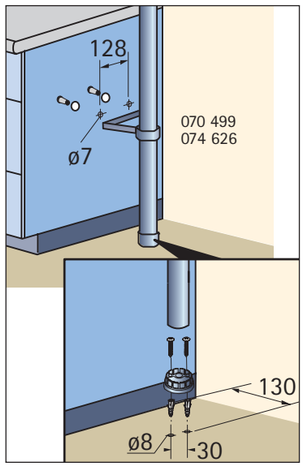

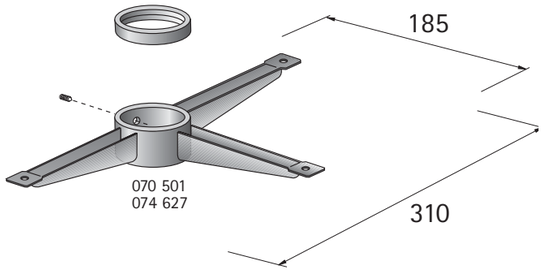

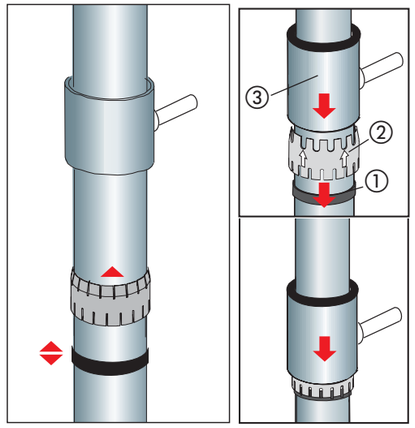

(D) **Befestigung über den Arretierungs-/Lagerring**
Der Arretierungsring ① fixiert die Position des Lagerringes ②.
Diese tragen dann das entsprechende Funktionselement ③.

(GB) **Fastening through the locking/nearing ring**
The lock ring ① fixes the position of the bearing ring ②.
These then support the particular functional element ③.

(F) **Fixation à l'aide de la bague d'arrêt/d'appui**
La bague d'arrêt ① fixe la position de la bague d'appui ②.
Celle-ci supporte l'élément de fonction correspondant ③.

(I) **Sujeción mediante el anillo de retención y de soporte**
L'anello di arresto ① blocca la posizione dell'anello di supporto ②.
Insieme supportano il relativo elemento funzionale ③.

(E) **Fissaggio mediante anello diarresto e di supporto**
El anillo de enclavamiento ① fija la posición del anillo de apoyo ②.
Estos sujetan al elemento funcional correspondiente ③.

(PL) **Mocowanie poprzez pierścienie ustalające**
Pierścień blokujący a blokuje pozycję pierścienia ustalającego b.
te z koleji utrzymują elementy wyposażenia c.

(CZ) **Upevnění pomocí aretačního/ložiskového kroužku**

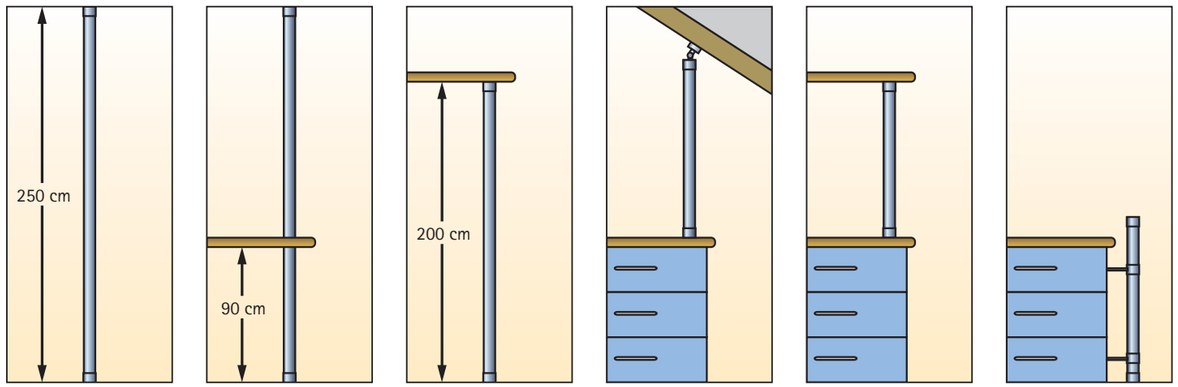

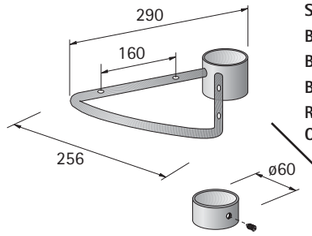

Schwenkarm inklusive Stellring
Swivel arm including set collar
Bras pivotant bague de réglage comprise
Braccio girevole completo di anello di regolazione
Brazo giratorio incluido anillo de ajuste
Ramię obrotowe z pierścieniem
Otočné rameno včetně stavěcího kroužku

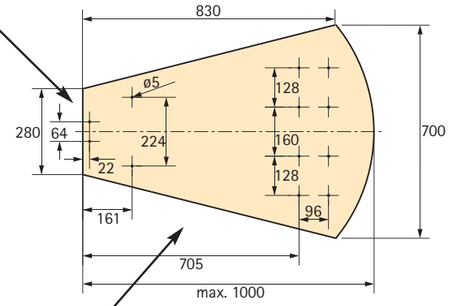

Tischfuß
Table stand
Piètement de table
Gambe per tavolo
Patas de mesa
Stelaż stołu
Noha stolu

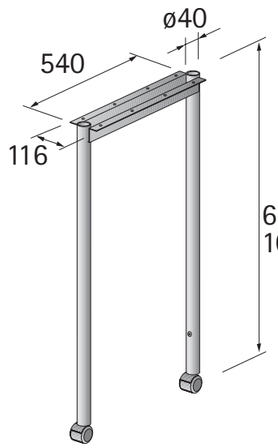

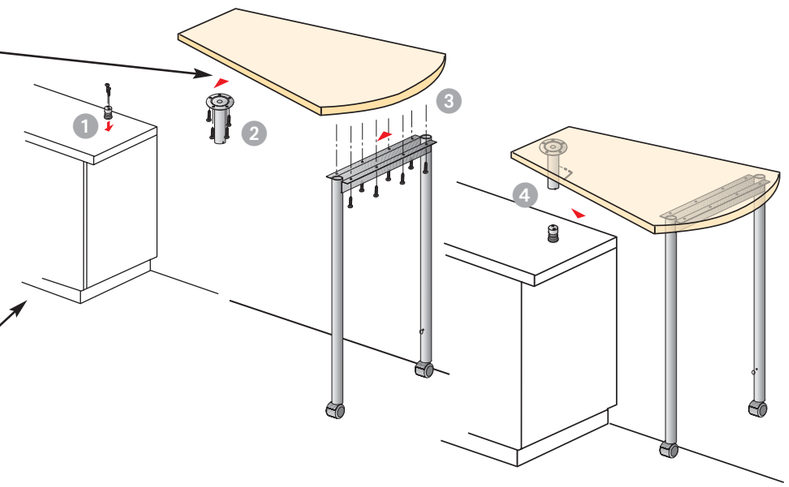

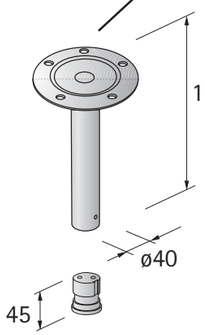

Tischhalterung inklusive Drehlager
Table fixing including pivot bearing
Fixation pour table avec coussinet de pivotement
Sostegno per tavolo completo di supporto girevole
Soporte de mesa incluido soporte giratorio
Mocowanie stołu z łożyskiem
Uchycení stolu včetně otočného ložiska

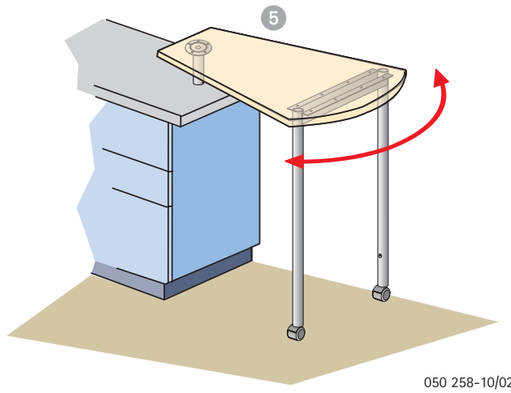

050 258-10/02