- Optionale magnetische Zuhaltung ohne Push Funktion
- Für den Einsatz in Kombination mit z. B. besonders hohen und / oder schweren Türen und Push to open Magnet
- Für voll vorliegende, halb vorliegende und einliegende Türen
- Großzügiger Verstellbereich von 5 mm
- Kunststoff

Push to open Lock

Set besteht aus:
- 1 Stück Push to open Lock
- 1 Stück Adapteroberteil
- 1 Stück Adapterunterteil
- 1 Stück Gegenplatte zum Ankleben / Anschrauben

Bestell-Nr. / Farbe			VE
anthrazit	lichtgrau	weiß	
9 089 585	9 089 608	9 089 594	1/25 Set

Bohrbild für Anschraubvariante, vorliegende Tür oder einliegende Tür

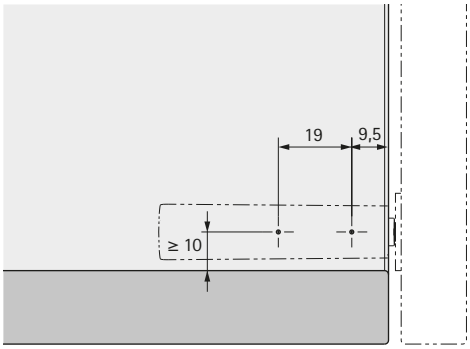

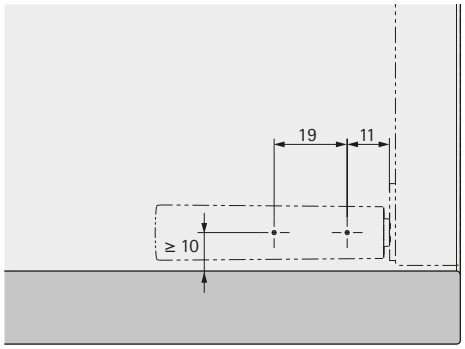
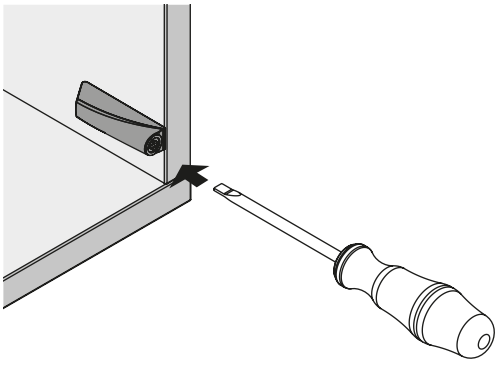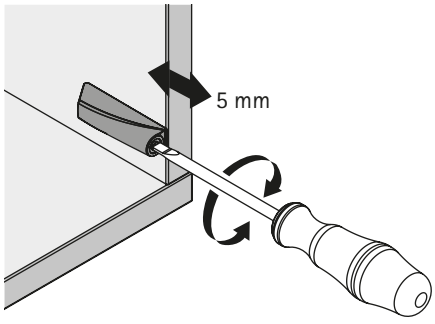
Verstellung Push to open Lock