- **Guida Quadro 4D V6 a estrazione totale con Silent System**
- **Portata 10 / 30 kg**

Aggancio per cassetti in legno con fondo scanalato (Quadro 4D V6)

- Giunzione sicura e senza utensili tra Quadro 4D V6 e cassetto in legno
- Regolazione dell'altezza senza utensili fino a + 2 mm, regolazione orizzontale fino a +/- 1,5 mm
- Plastica grigia

Articolo	Codice	Conf.
Aggancio Quadro 4D, sinistro	**9 247 355**	100 pz
Aggancio Quadro 4D, destro	**9 247 356**	100 pz

Regolazione dell'inclinazione per cassetti in legno con fondo scanalato (Quadro 4D V6)

- Montaggio del cassetto semplice e sicuro, anche in caso di utilizzo completo della corsa di regolazione
- Regolazione dell'inclinazione senza utensili, raggiungibile comodamente tirando leggermente in avanti il cassetto sulla guida
- Plastica grigia

Articolo	Codice	Conf.
Regolazione dell'inclinazione Quadro 4D, sinistra	**9 183 187**	100 pz
Regolazione dell'inclinazione Quadro 4D, destra	**9 183 190**	100 pz

Dimensioni di progettazione

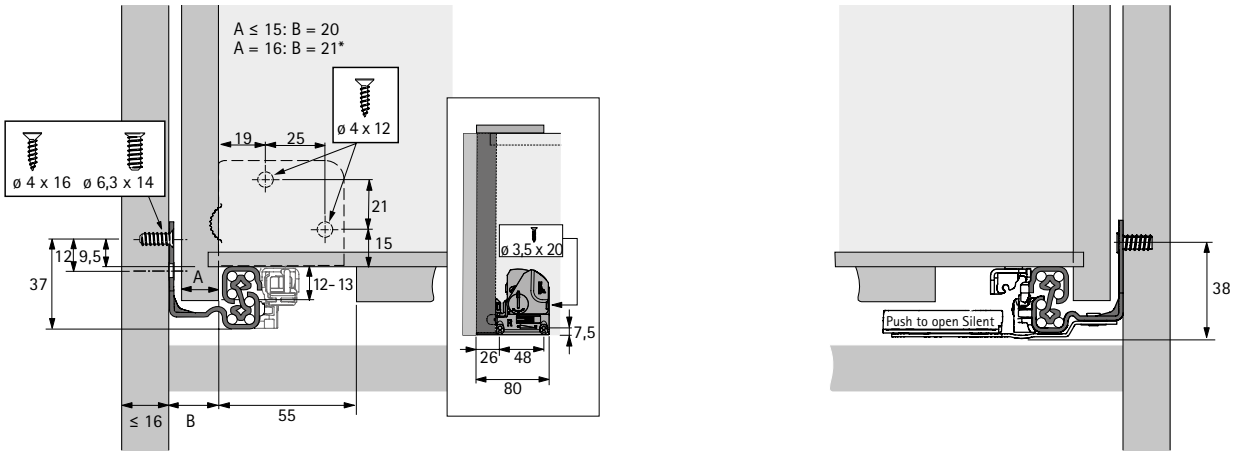

* Regolazione orizzontale limitata, larghezza interna del cassetto non compatibile con Quadro V6

Dimensioni di progettazione

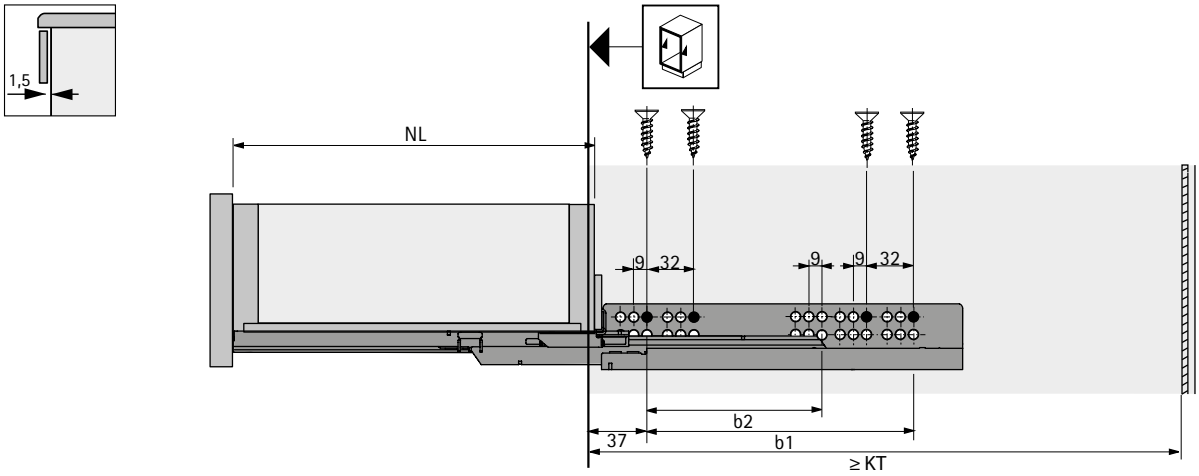

- Informazioni tecniche, vedi pagine 124 - 126