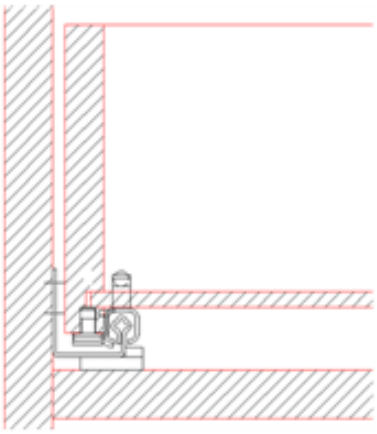

Drawings / Zeichnungen:

Quadro 25 to plug on with Silent System
Quadro 25 Aufsteckmontage mit Silent System

Technik für Möbel

Hettich

Nominal length / Nennlänge	320 mm
Cabinet side panel thickness / Korpusseitendicke	19 mm

Frontview / Frontansicht

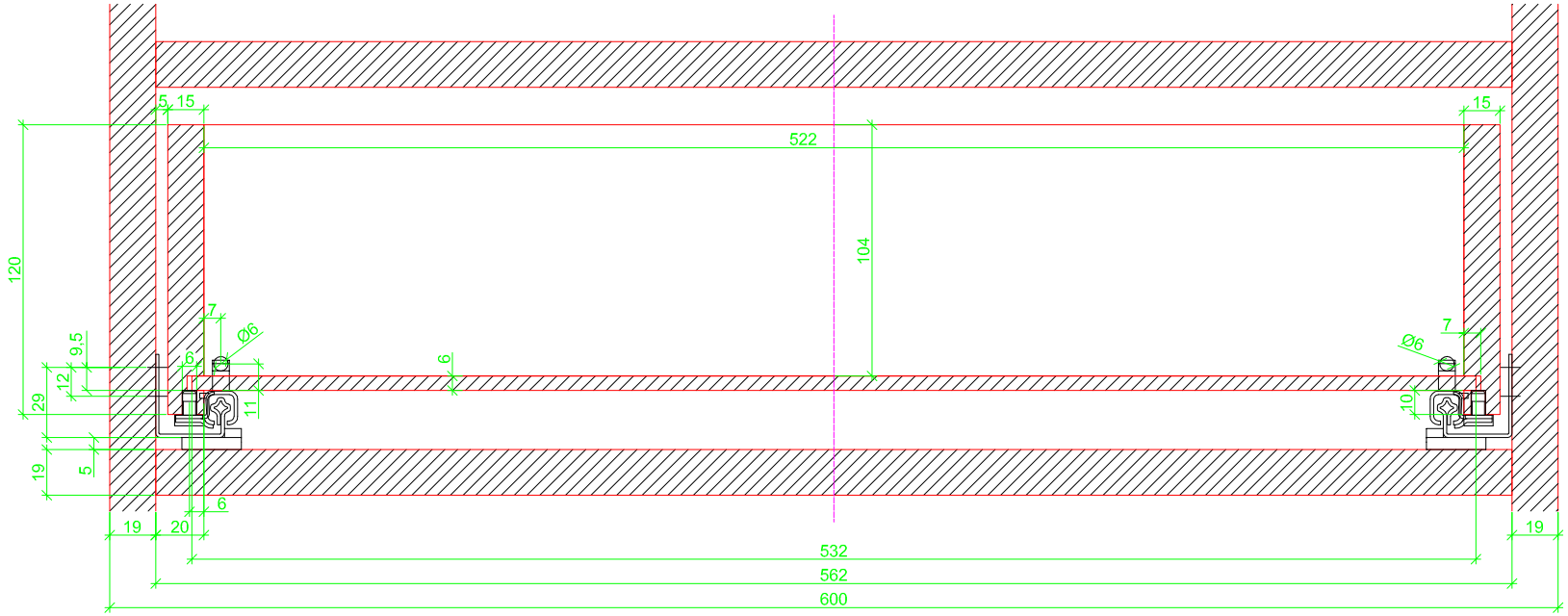

Grooved drawer side without Plug/
Genutete Seitenzarge ohne Aufsteckhalter

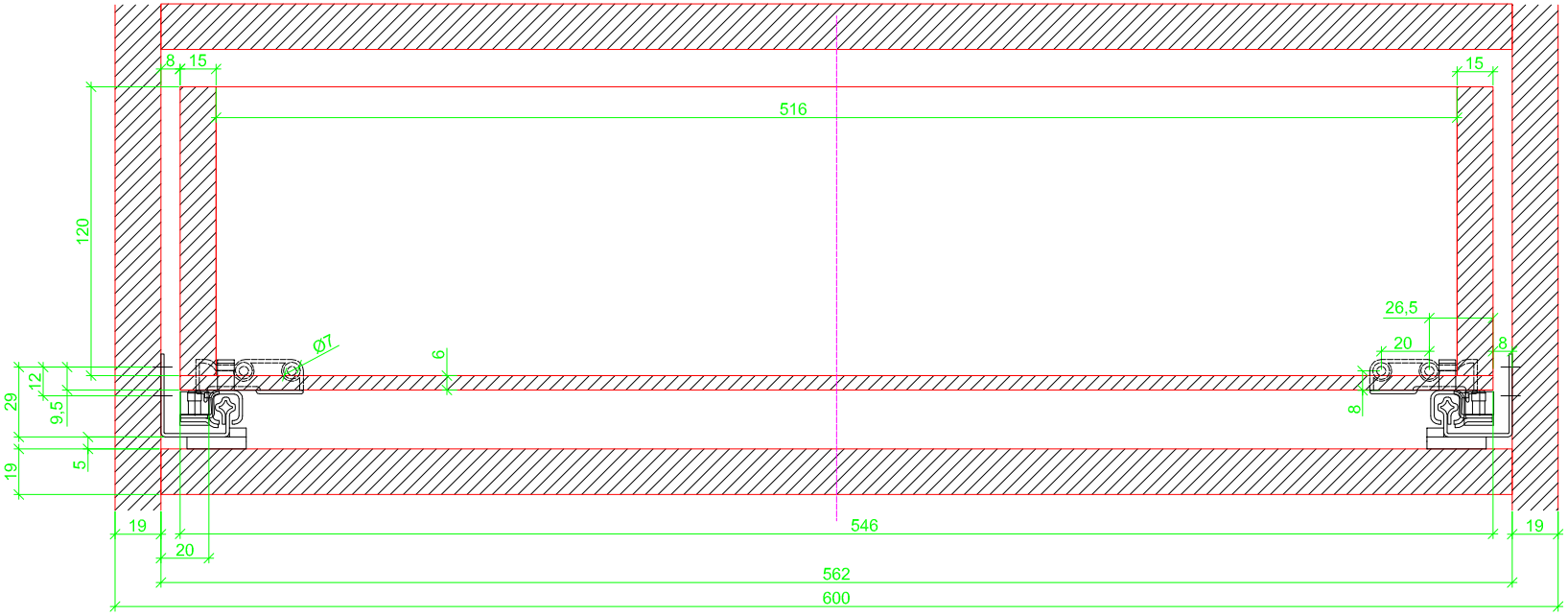

Drawer side on top of drawer bottom with Plug/
Seitenzarge auf Schubkastenboden mit Aufsteckhalter

Sideview / Seitenansicht

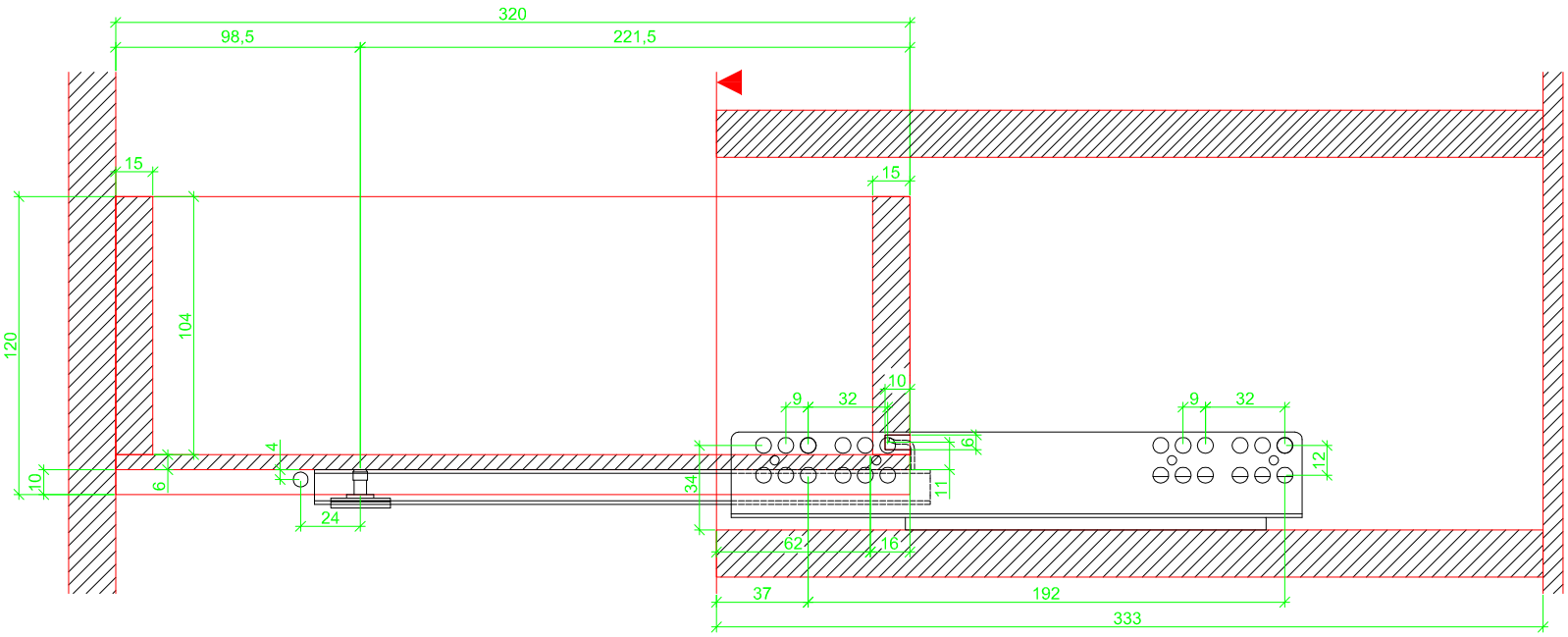

Grooved drawer side without Plug/
Genutete Seitenzarge ohne Aufsteckhalter

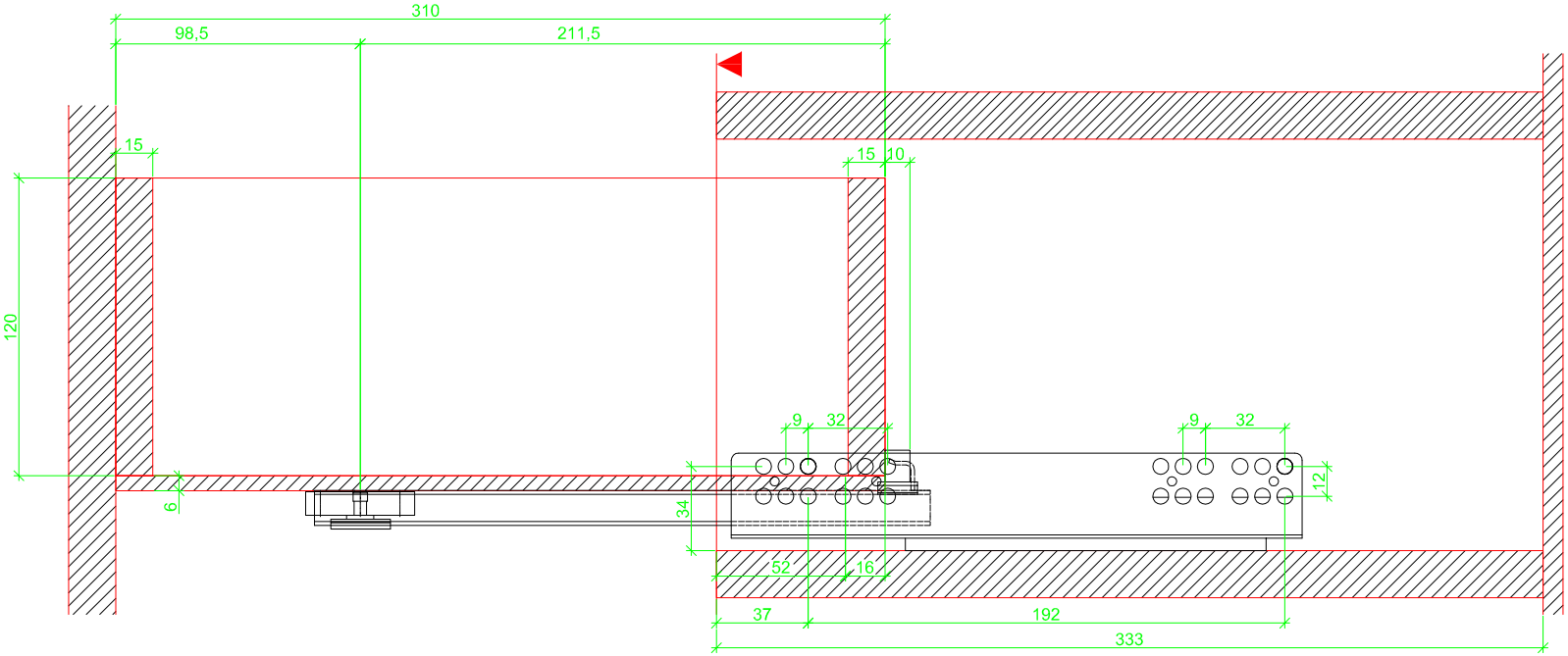

Drawer side on top of drawer bottom with Plug/
Seitenzarge auf Schubkastenboden mit Aufsteckhalter

Topview / Draufsicht

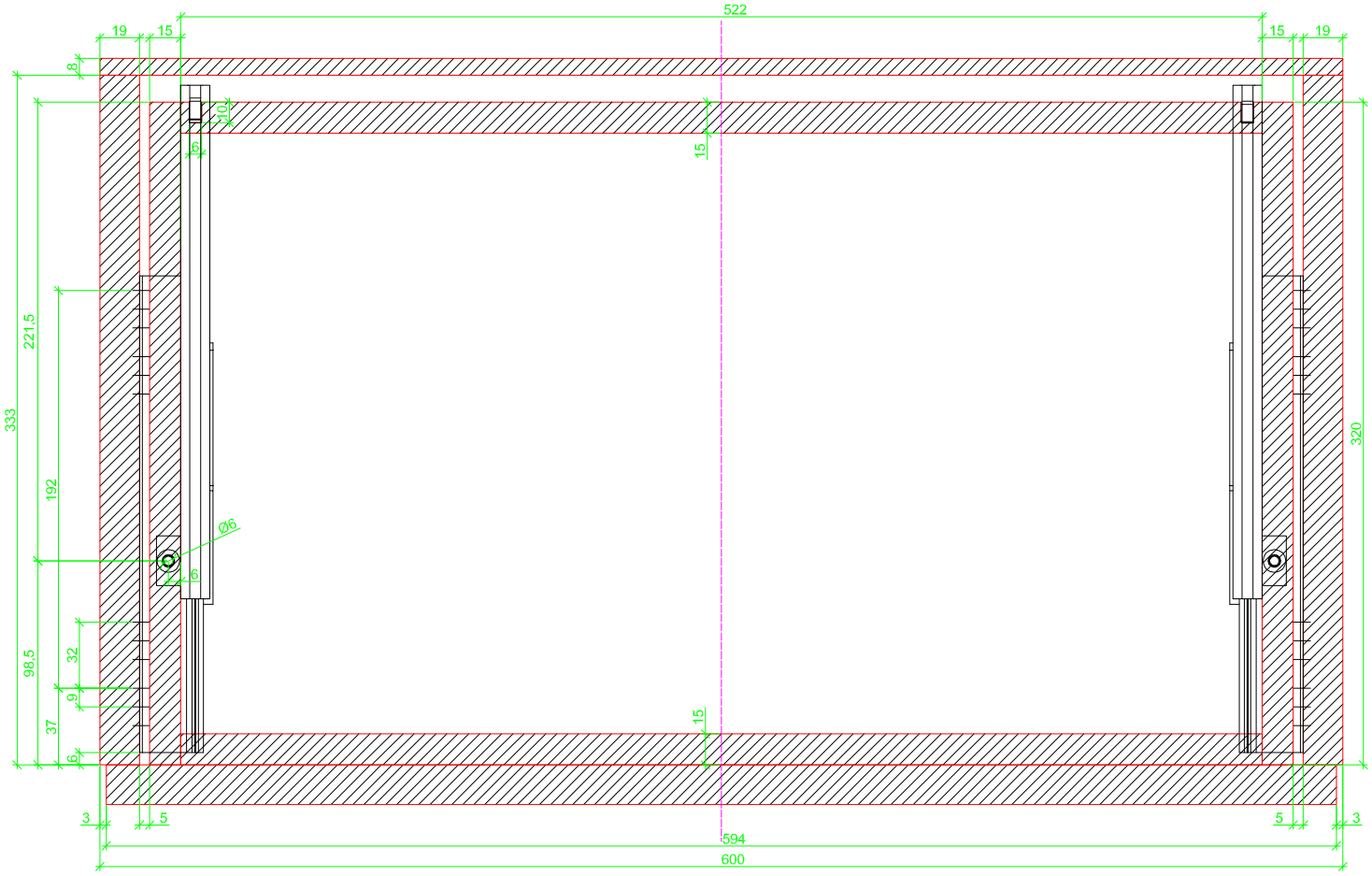

Grooved drawer side without Plug/
Genutete Seitenzarge ohne Aufsteckhalter

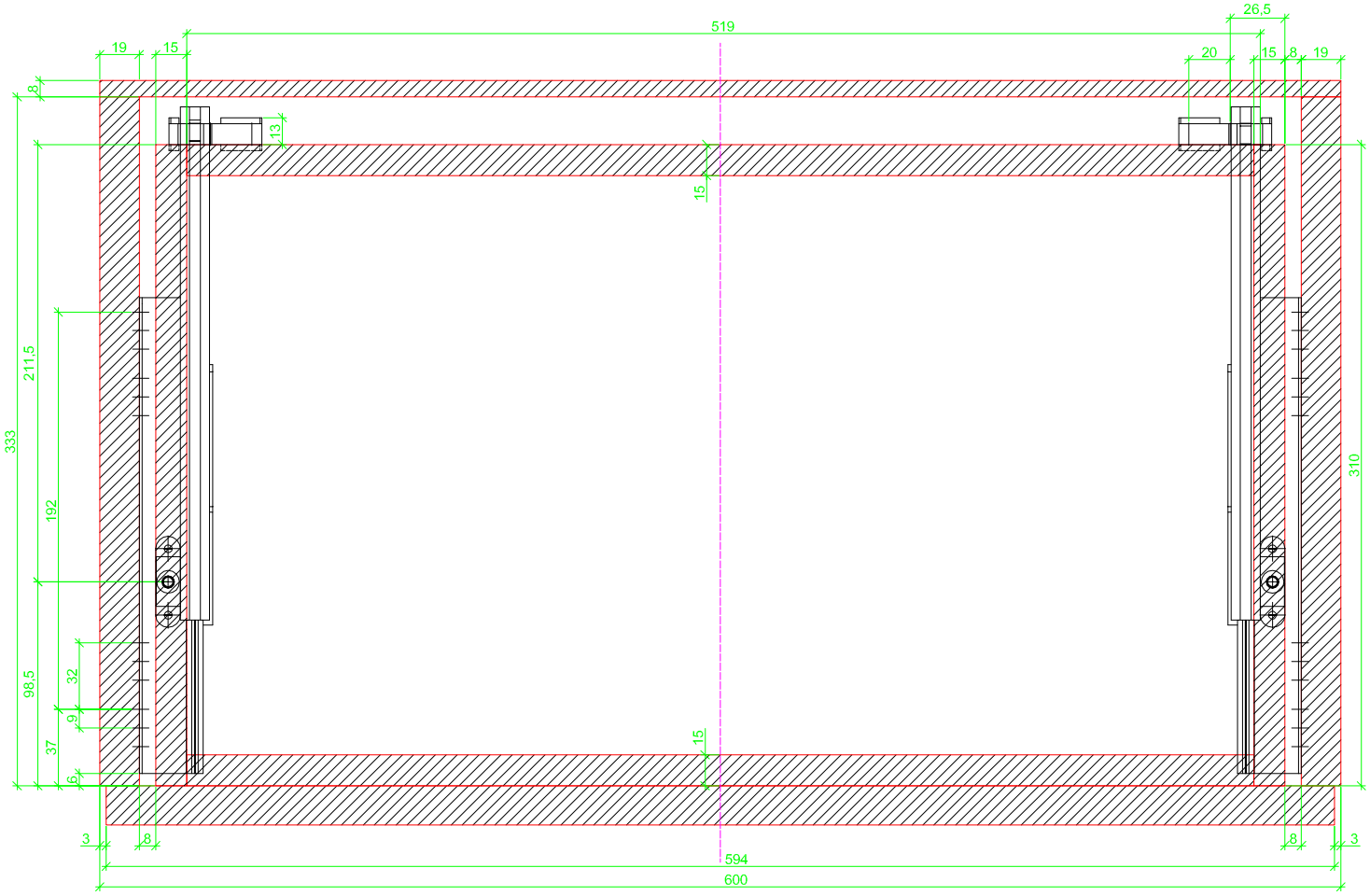

Drawer side on top of drawer bottom with Plug/
Seitenzarge auf Schubkastenboden mit Aufsteckhalter