ArciTech Pull / InnoTech Pull

1x

Einbau-Abfallsammler / Built-in waste bin

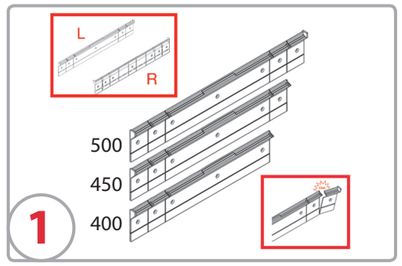

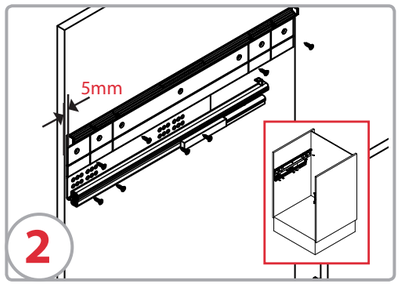

ArciTech

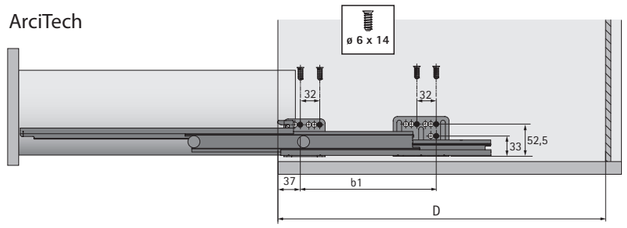

NL mm	D mm	b1 mm
270	273	128
400	403	192
500	503	224

InnoTech Atira

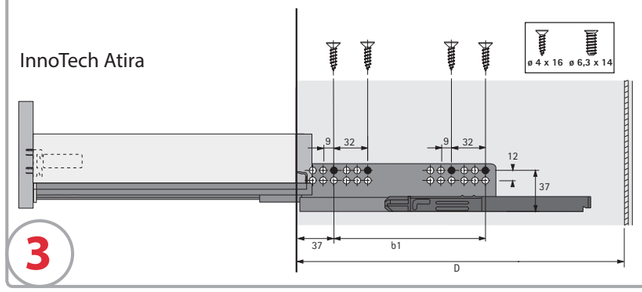

NL mm	D mm	b1 mm
260	279	160
420	435	224
470	485	256

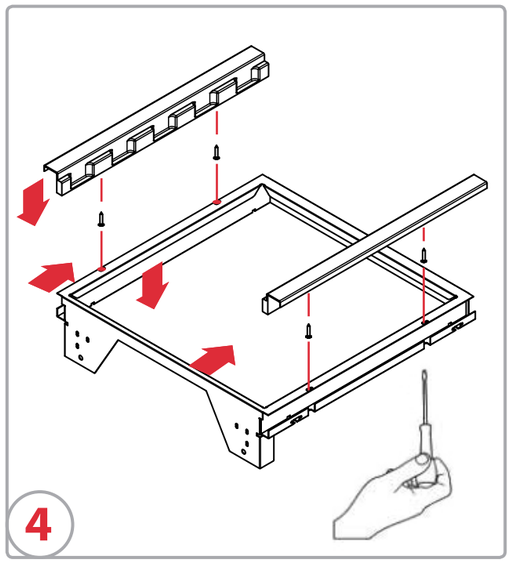

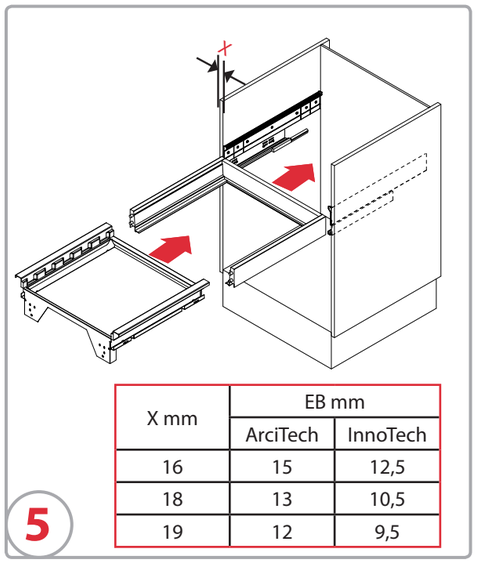

X mm	EB mm	
	ArciTech	InnoTech
16	15	12,5
18	13	10,5
19	12	9,5

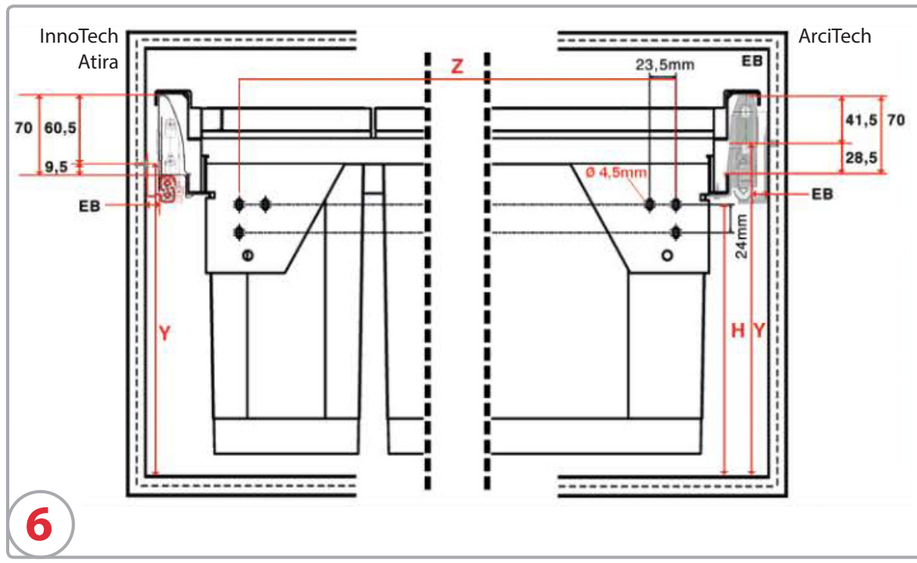

Eimerhöhe mm/ bin height mm	Y mm		H mm	
	ArciTech	InnoTech	ArciTech	InnoTech
260	247	222	193	189
295	282	257	228	224
460	447	422	393	389
495	482	457	428	424

Schrankbreite mm/ Cabinet width mm	Z mm	
	ArciTech	InnoTech
300	76	122
400	149	182
450	227	252
500	227	252
600	392	402

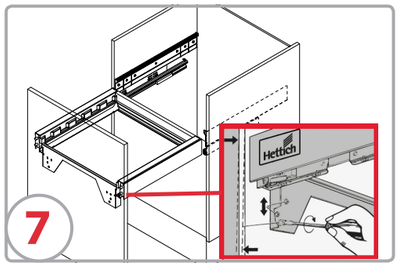

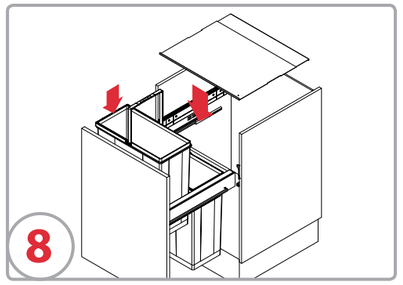

Die Pflege und Reinigung kann mit handelsüblichen Reinigungsmitteln erfolgen.

The waste bin can be cleaned with commercial household cleaner.

La poubelle peut étre nettoyée avec produits des nettoyage usuels.

El cubo de basura se puede limpiar con limpiador domestico commercial.

Onderhoud en reiniging met normale spoelmiddelen voor huishoudelijk gebruik.