Atira - OrgaStore 820

Technik für Möbel

Hettich

i

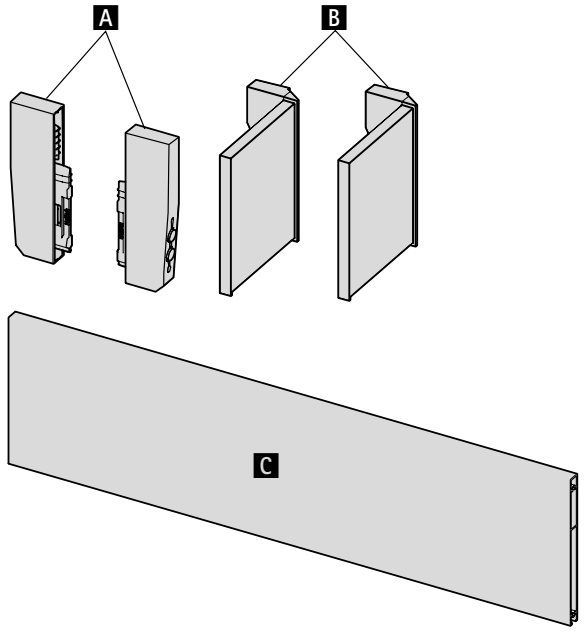

i

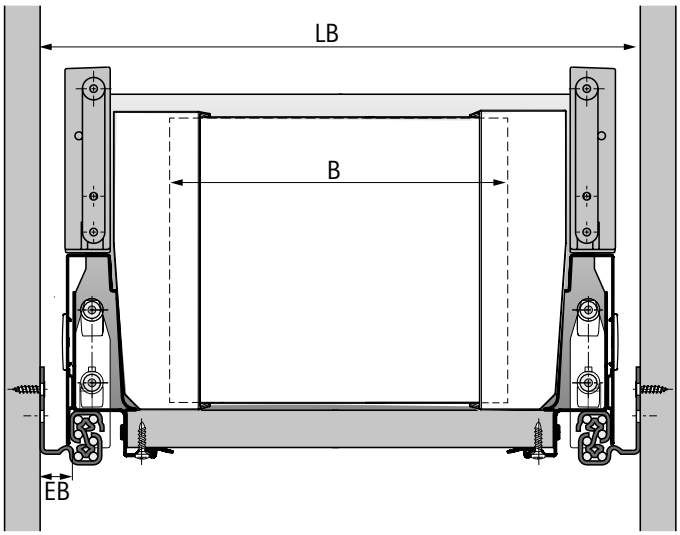

1

B = LB - 2 x EB - 72

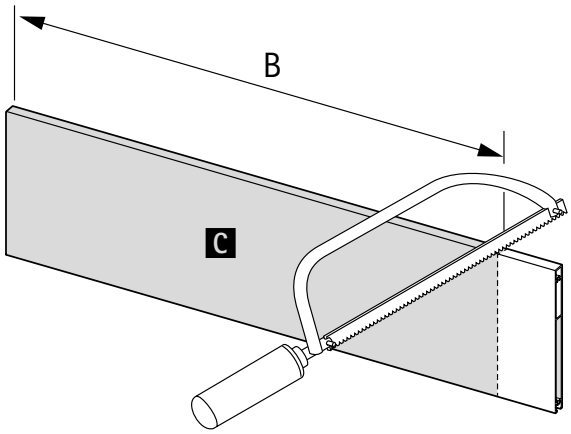

2

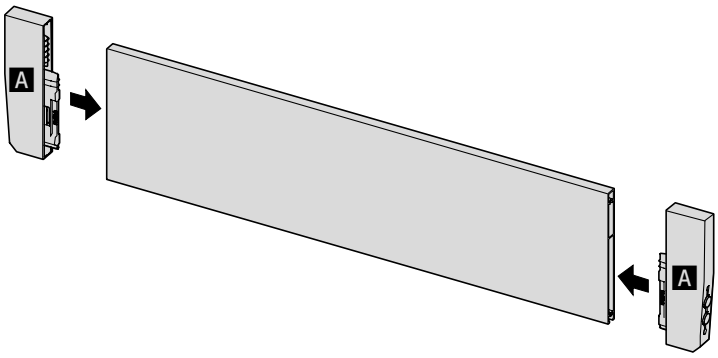

3

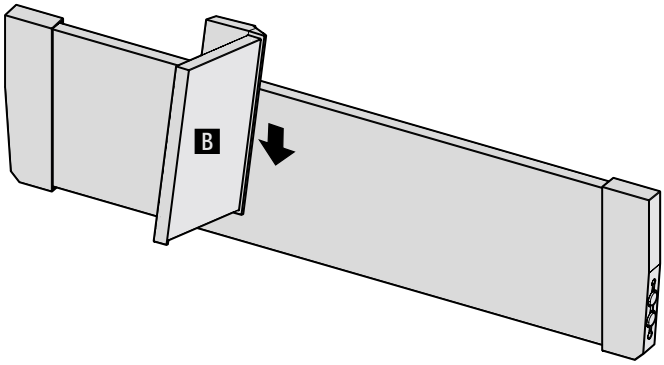

4

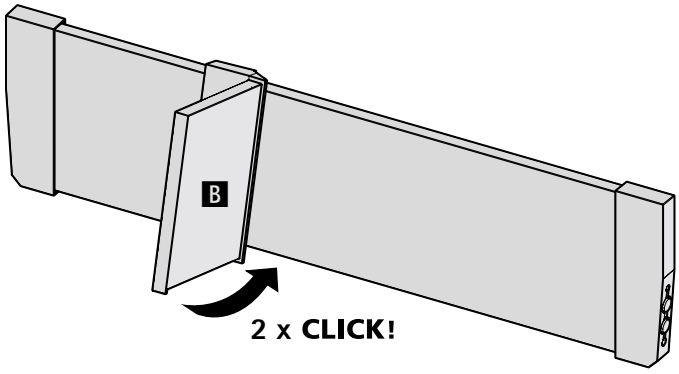

5

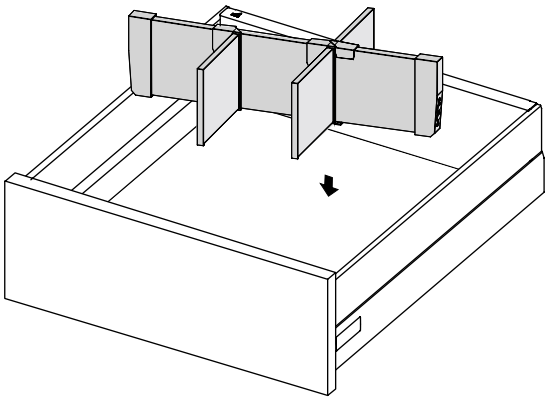

6

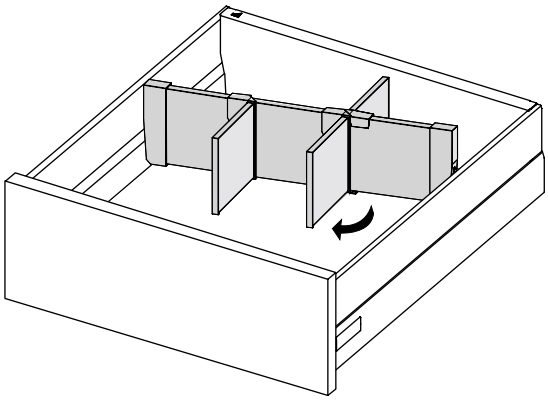
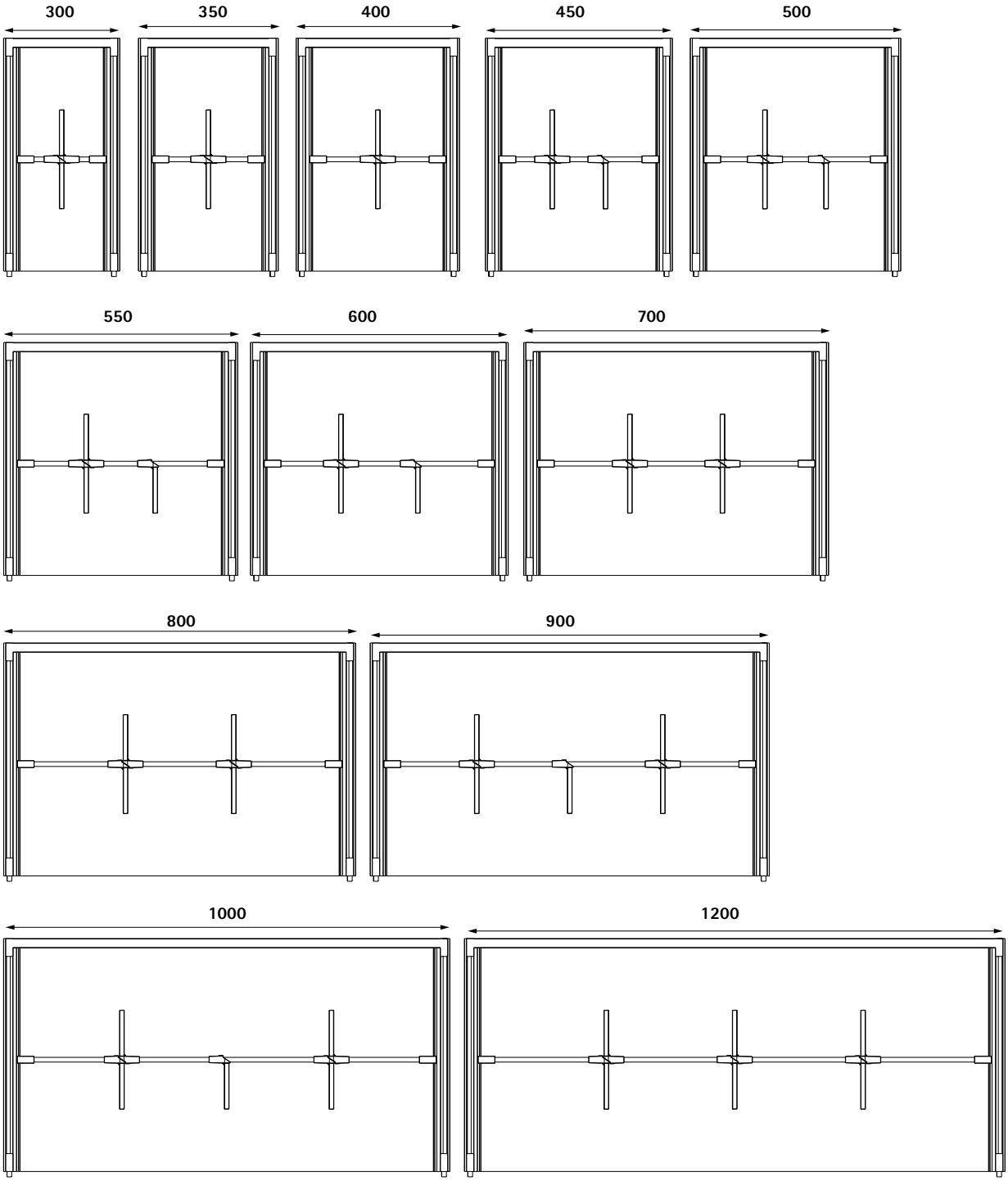
i