Qualità all'altezza di ogni situazione

La qualità dei sistemi per cassetti è sottoposta a continui controlli. Le esigenze che i vari settori e mercati avanzano a questo proposito sono tenute in considerazione una a una. Le procedure di prova sono spiegate brevemente qui di seguito, in corrispondenza delle illustrazioni.

Campo di applicazione
I sistemi per cassetti Hettich sono indicati per l'impiego nei mobili di zona giorno, cucina, bagno e uffici nonché nell'edilizia residenziale e commerciale.

Portata e sicura antiuscita
La portata indicata nel catalogo comprende il peso del cassetto con frontale e del suo carico in kg secondo la norma EN 15338. Il Level di volta in volta valido è indicato sul prodotto. La portata si riferisce a una lunghezza campione di 500 mm. Può essere diversa per altre lunghezze nominali. Tutti i sistemi per cassetti Hettich hanno un fermo antisganciamento / una sicura antiuscita e soddisfano i requisiti del test di battuta in un telaio di prova secondo la norma EN 15338. Purché montati correttamente, i sistemi per cassetti sono idonei per i mobili secondo la norma EN 14749. L'altezza massima del frontale dipende in particolare dal materiale, dalle dimensioni del cassetto e dalla guida. Si sottopongono al test cassetti con frontali di altezza 130 mm e cassettoni con frontali di altezza 300 mm. Siamo sempre a disposizione per fornirvi ulteriori informazioni.

Prova della corrosione
I sistemi per cassetti Hettich sono conformi ai requisiti contro la corrosione specificati dalla norma EN 15338 e sono stati sottoposti alla prova di condensa per 72 ore secondo la norma EN 6270.

Prova di usura

Il cassetto a pieno carico deve superare un numero prestabilito di cicli di apertura e chiusura a una velocità di prova prestabilita, senza subire limitazioni di funzionamento.

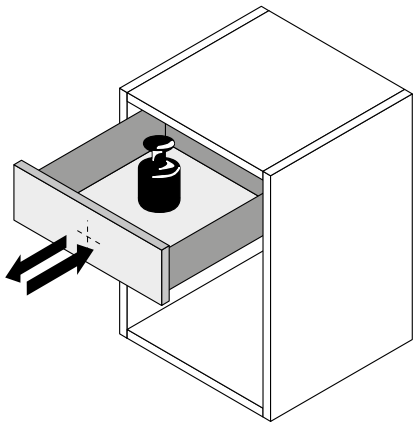

Prova della sicurezza di estrazione

Il cassetto a pieno carico viene estratto bruscamente e più volte, in modo da essere completamente aperto a una velocità di prova prestabilita.

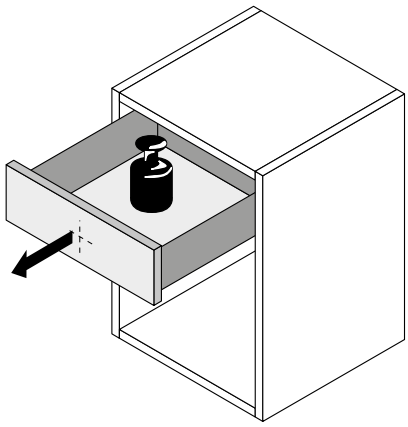

Prova di carico orizzontale

Il cassetto a pieno carico e completamente aperto viene sottoposto anche a una determinata forza laterale, che ne provoca la sollecitazione horizzontale.

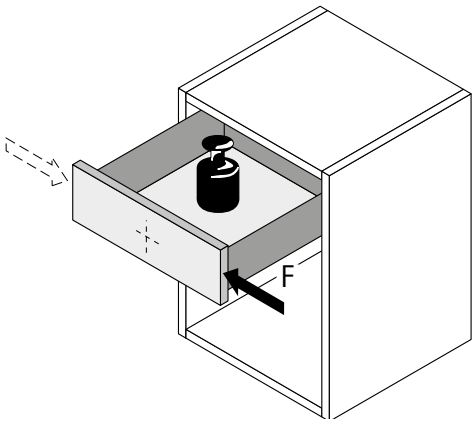

Prova di carico verticale
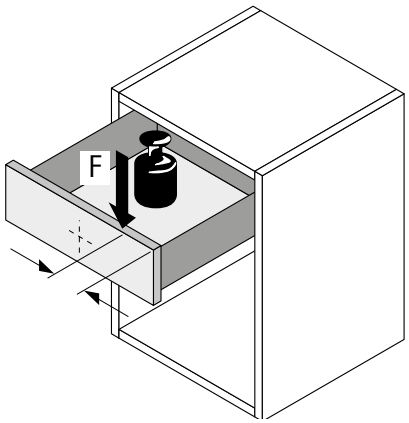
Il cassetto a pieno carico e completamente aperto viene sottoposto anche a una determinata forza eccentrica, che ne provoca la sollecitazione verticale.